Transfer or duplication of this document as well as the utilisation or communication of its content are not permitted unless express consent is granted. Violations give rise to claims for damages. All rights reserved in case of patent, utility model or design patent registrations. Tolerance specifications do not include clearances inherent in the design.

Weitergabe sowie Vervielfältigung dieses Dokuments, Verwertung und Mitteilung seines Inhalts sind verboten, soweit nicht ausdrücklich gestattet. Zuwiderhandlungen verpflichten zu Schadenersatz. Alle Rechte für den Fall der Patent-, Gebrauchsmuster- oder Designeintragung vorbehalten. Bauartbedingtes Spiel ist in den Toleranzangaben nicht berücksichtigt.

POS PANELFIX S

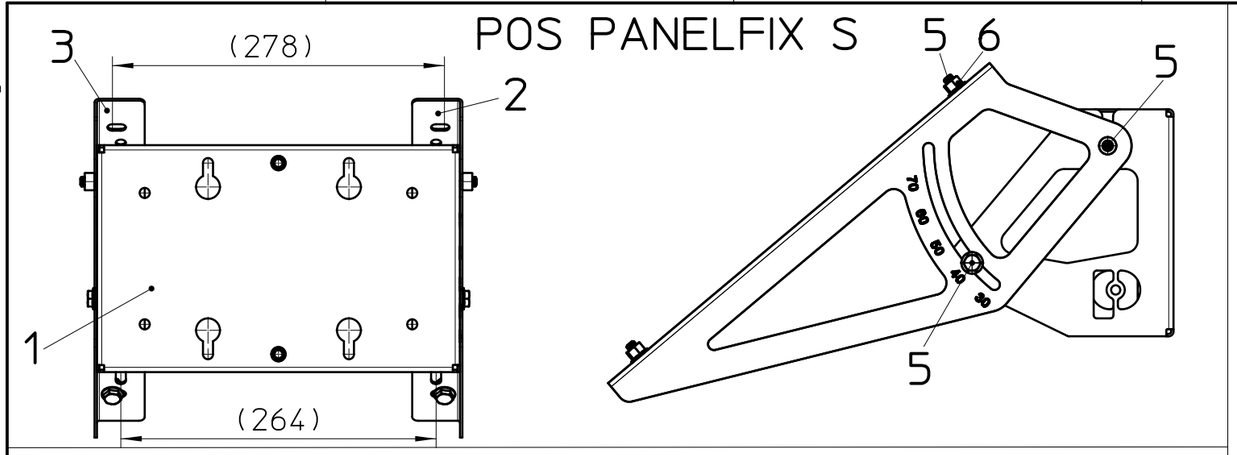

Possible rest positions 30°-80°

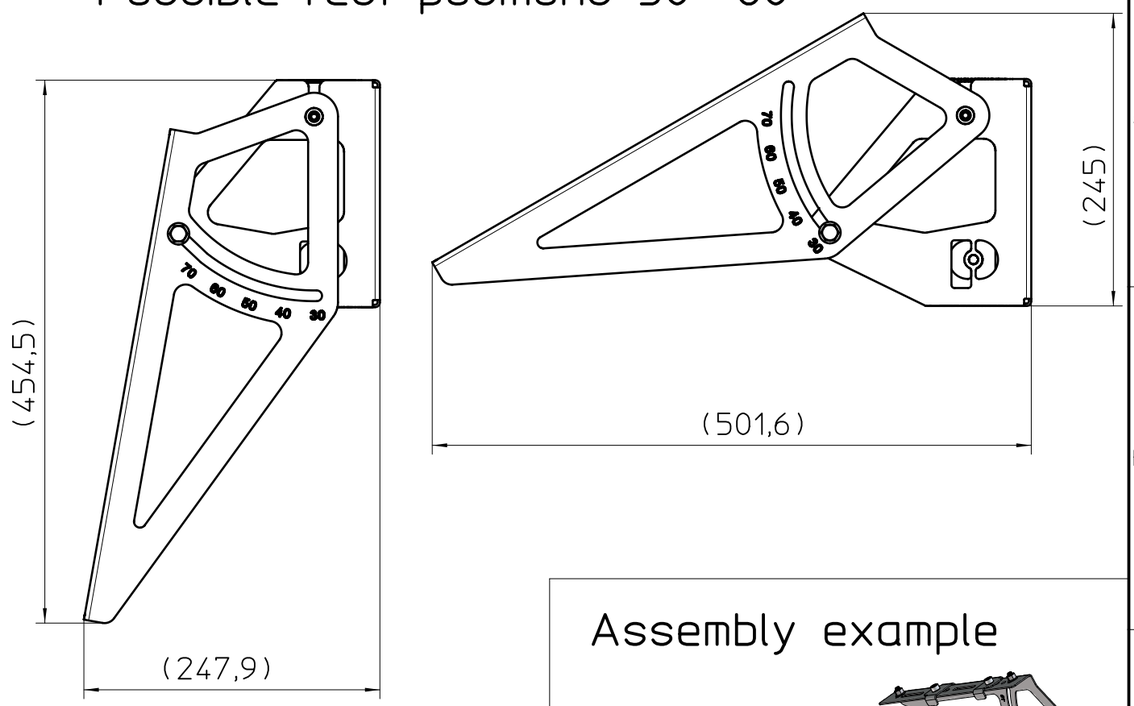

CARRIER

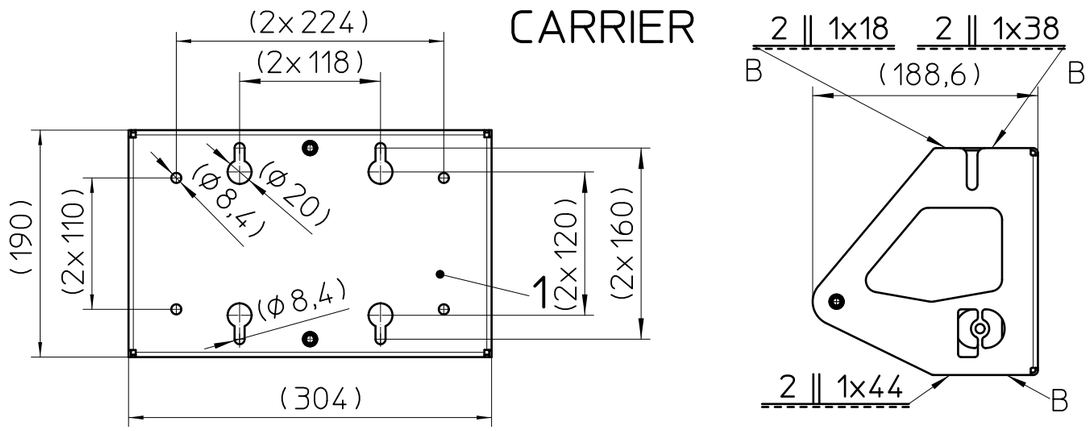

Assembly example

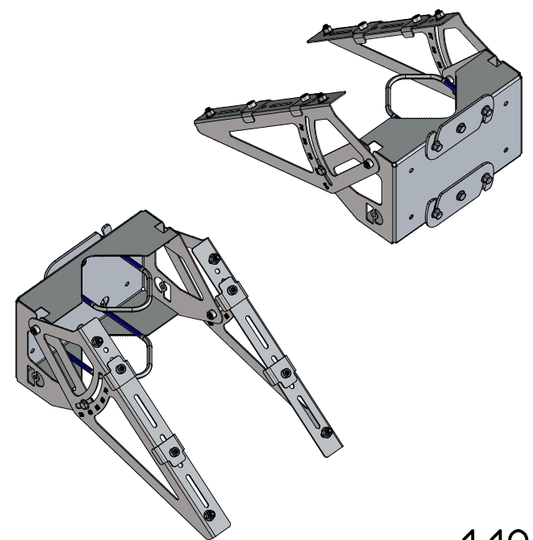

1:10

PIVOT ARM LEFT

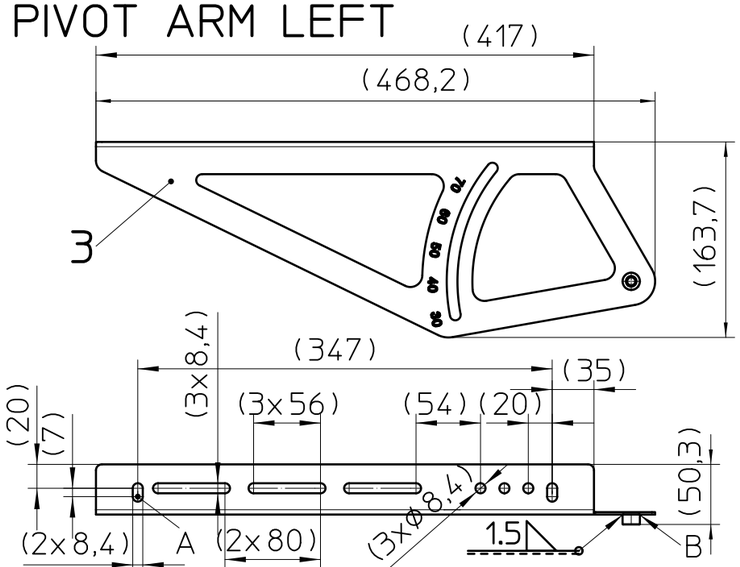

PIVOT ARM RIGHT

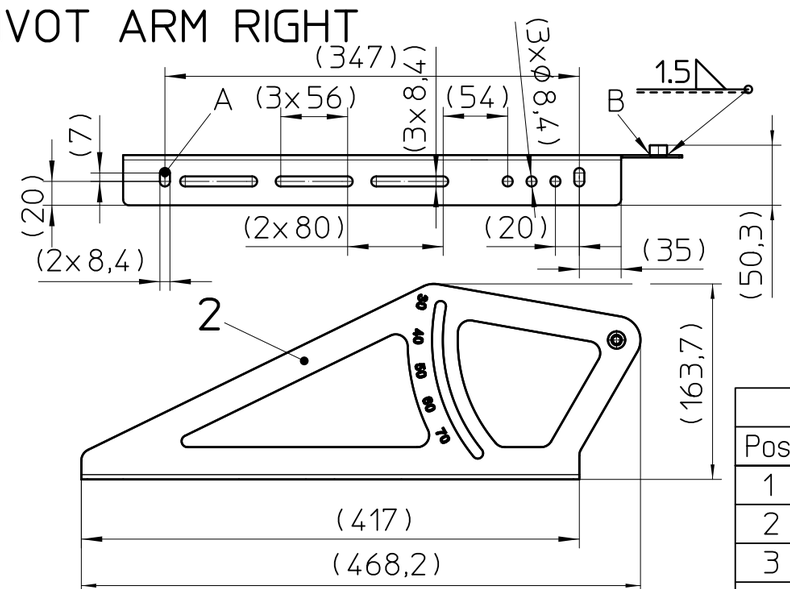

NUT

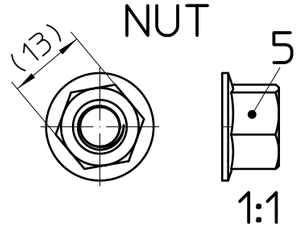

1:1

SCREW

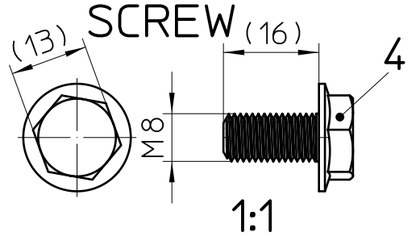

1:1

General Information:
- Web: www.phoenixcontact.com

Additional Information:
A. Hole and position for PV panel fixing
B. Welded seam

KIT (not mounted)

Pos.	QTY	Description	Material
1	1	CARRIER	SS
2	1	PIVOT ARM RIGHT	SS
3	1	PIVOT ARM LEFT	SS
4	8	SCREW M8X16	SS
5	4	NUT M8	SS

DIN A3	document-no. / ri: 01642254 / 03	article-no.: 1653801	scale: 1:5
PHOENIX CONTACT	date: 11.06.2025	document-type: TECDOC 2D_Productdrawing	- Simplified representation - Document excluded from change process - Linear dimensions [mm]
page 1 of 1	description: POS PANELFIX S		