Transfer or duplication of this document as well as the utilisation or communication of its content are not permitted unless express consen is granted. Violations give rise to claims for damages. All rights reserved in case of patent, utility model or design patent registrations.

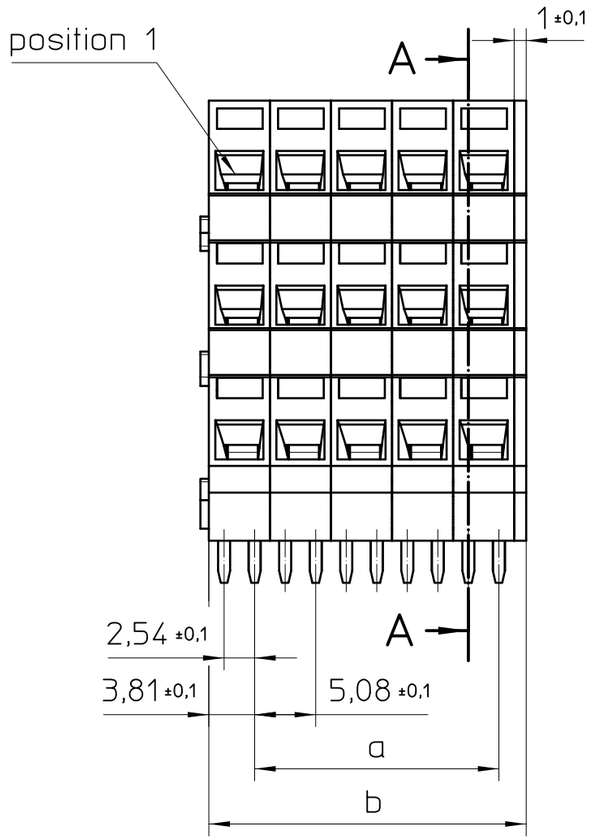

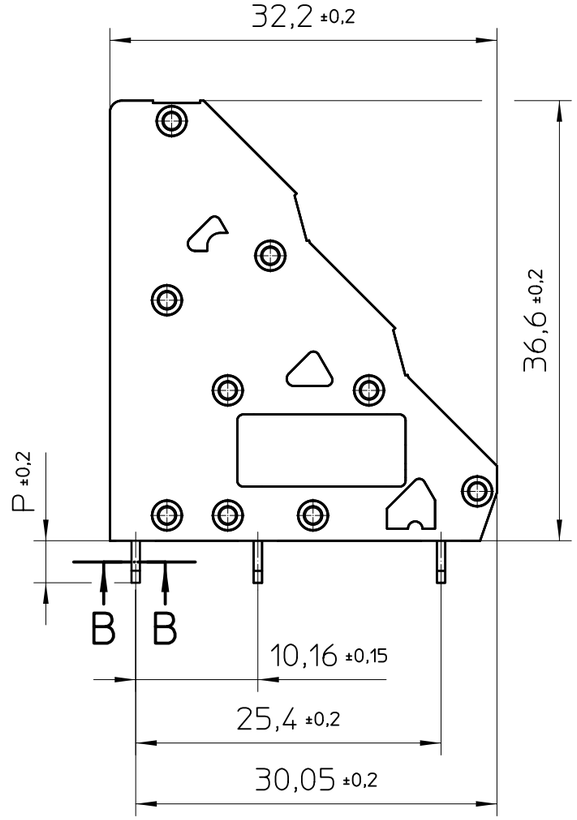

B–B
5:1

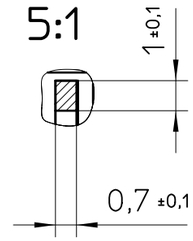

A–A

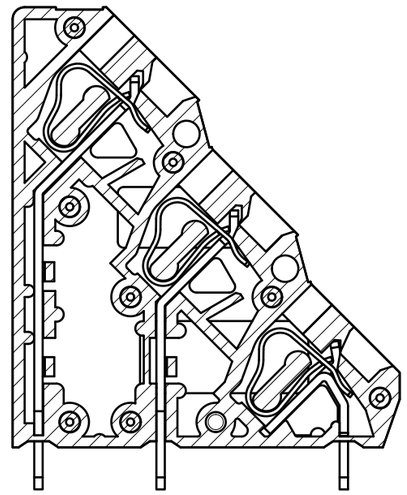

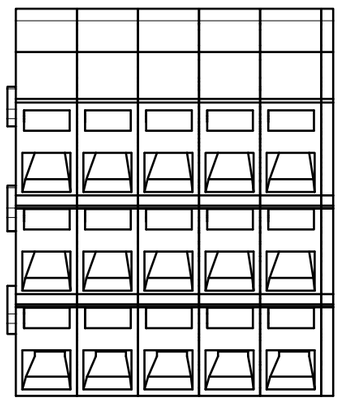

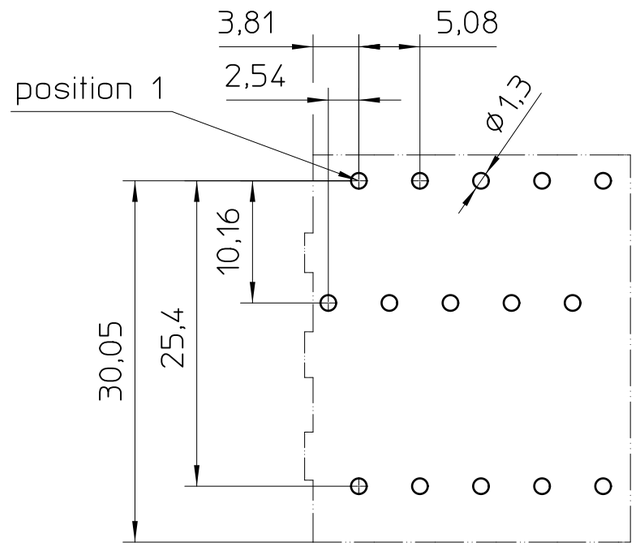

footprint
for information only

pos.	dim. a	dim. b
1	-	6,08 ±0,15
2	5,08 ±0,10	11,16 ±0,15
3	10,16 ±0,15	16,24 ±0,15
4	15,24 ±0,15	21,32 ±0,20
5	20,32 ±0,20	26,40 ±0,20
6	25,40 ±0,20	31,48 ±0,20
7	30,48 ±0,20	36,56 ±0,20
8	35,56 ±0,20	41,64 ±0,20
9	40,64 ±0,20	46,72 ±0,20
10	45,72 ±0,20	51,80 ±0,25
11	50,80 ±0,25	56,88 ±0,25
12	55,88 ±0,25	61,96 ±0,25
13	60,96 ±0,25	67,04 ±0,25
14	66,04 ±0,25	72,12 ±0,25
15	71,12 ±0,25	77,20 ±0,25
16	76,20 ±0,25	82,28 ±0,40
17	81,28 ±0,40	87,36 ±0,40
18	86,36 ±0,40	92,44 ±0,40
19	91,44 ±0,40	97,52 ±0,40
20	96,52 ±0,40	102,60 ±0,40
21	101,60 ±0,40	107,68 ±0,40
22	106,68 ±0,40	112,76 ±0,40
23	111,76 ±0,40	117,84 ±0,40
24	116,84 ±0,40	122,92 ±0,50
25	121,92 ±0,50	128,00 ±0,50
26	127,00 ±0,50	133,08 ±0,50
27	132,08 ±0,50	138,16 ±0,50
28	137,16 ±0,50	143,24 ±0,50
29	142,24 ±0,50	148,32 ±0,50
30	147,32 ±0,50	153,40 ±0,50

General Information
- Simplified representation
- Document excluded from change process
- Linear dimensions [mm]

DIN A3	document-No. / RI 00900678 / 00	date 06.10.2015	scale 2:1
PHOENIX CONTACT	document-type TECDOC 2D-PRODUCTFAMILY		
page 1 of 1	description ZFK3DS(A) 1,5-5,08-..		

Weitergabe sowie Vervielfältigung dieses Dokuments, Verwertung und Mitteilung seines Inhalts sind verboten, soweit nicht ausdrücklich gestattet. Zuwiderhandlungen verpflichten zu Schadenersatz. Alle Rechte für den Fall der Patent-, Gebrauchsmuster- oder Designeintragung vorbehalten.